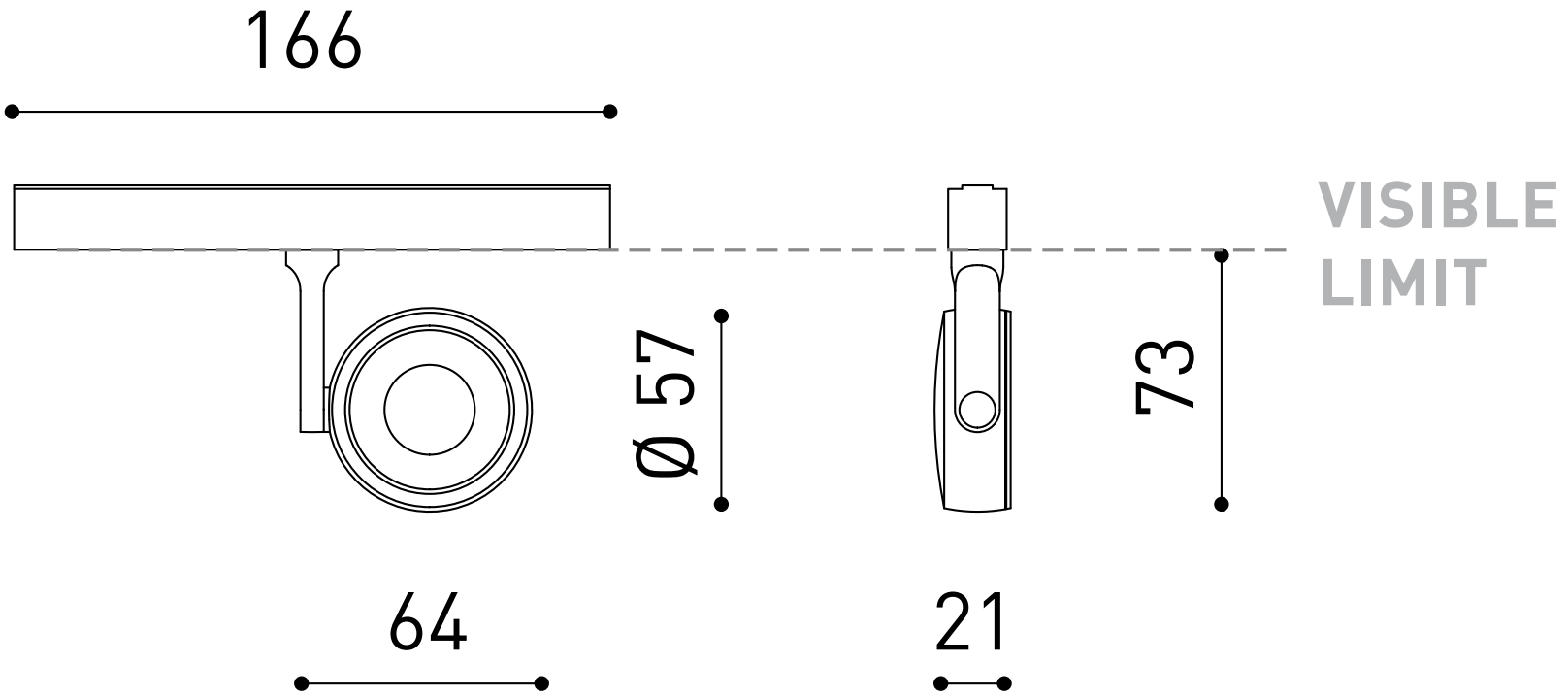
166
VISIBLE
LIMIT
Ø 57
73
64
21